Linetreiber variabel 2020

390,00 €

Produktbilder

ABACUS electronics • Bahnhofstraße 39a • D-26954 Nordenham • Tel: +49 (0) 4731 5088 • info@abacus-electronics.de

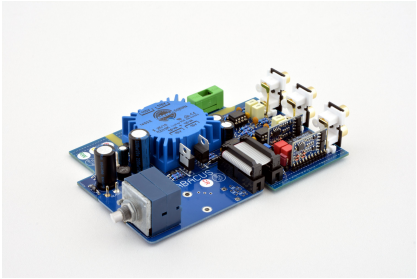

Kurzbeschreibung

Linetreiber mit zwei gemischten Eingängen und Lautstärkeregelung,
auch als hochwertiger Kopfhörerverstärker
(Stückpreis)

Beschreibung

Features:

- Linetreiberausgänge regeln Kabeleigenschaften und Folgegeräteeingänge aus
- Betrieb als hochwertiger Kopfhörerverstärker durch frontseitige 6,3mm-Klinkenbuchse
- Linetreibermodule der neuesten Generation
- 2 Stereo-Lineeingänge werden gemischt, also beide gleichzeitig ausgegeben
- funktioniert als ultrakompakter 2-Kanal-Vorverstärker
- max. 5-fache Spannungsverstärkung (+14dB)
- aktive Lautstärkeregelung über ALPS RK27 Potentiometer
- Verstärkung durch interne Jumper auf Wunsch fix 1:1 (0dB)
- Impedanzwandler: Eingangsimpedanz ~47kOhm, Ausgangsimpedanz ~0Ohm
- eingebautes Linearnetzteil mit Ringkerntransformator
- Ein-/Ausschaltgeräuschunterdrückung
- optimal auch in Verbindung mit Aktivboxen
- robustes, eloxiertes Aluminiumgehäuse
- kompakter Formfaktor
- 3 Jahre Garantie

Anwendungsbeispiele

Einsatz als Leitungstreiber - Ausregelung von Kabeleigenschaften

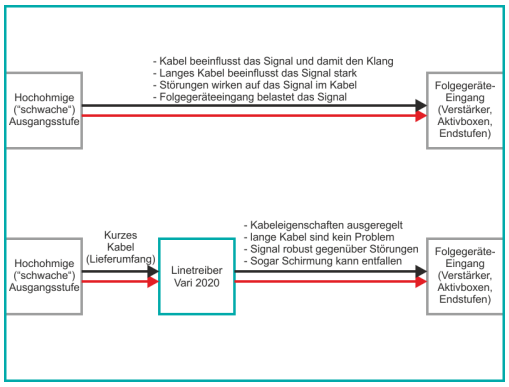

Klangbeeinflussungen durch Kabeleigenschaften (Kapazität, Induktivität) und Länge werden minimiert. Das Signal ist robust gegenüber Störungen, die auf dem Signalweg auf das Kabel einwirken. Auch die Belastung durch den Folgegeräteeingang und dessen komplexe Lasteigenschaften (z.B. auch Kapazität) wird ausgeregelt.

Die Ausgangsimpedanz des Linetreibers geht gegen 0 Ohm. Sein Ausgang ist damit quasi lastunabhängig.

Linetreiber als Kopfhörerverstärker

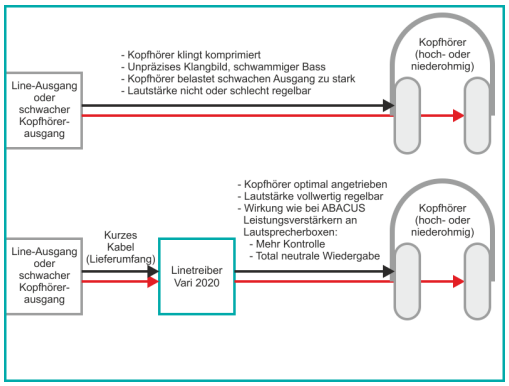

Ein Kopfhörer, der an einem Linetreiber angeschlossen wird, erfährt die gleichen Vorteile, wie ein Lautsprecher an einem ABACUS Leistungsverstärker. Die Ausgangsstufe nimmt den Antrieb des Kopfhörers elektrisch an die Stange.

Durch die Niederohmigkeit des Ausgangs sind auch Kopfhörer mit niedriger Impedanz kein Problem, aber dank der relativ hohen möglichen Ausgangsspannung von ca. 28Vss könen auch hochohmige Hörer potent angetrieben werden.

Einsatz als Audiosplitter

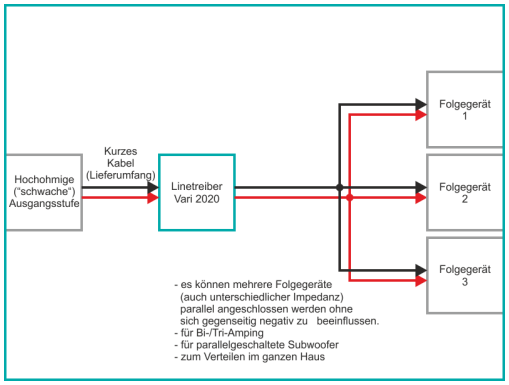

Es gibt einige Anwendungsfälle, bei denen ein Audiosignal auf mehrere Geräte verteilt werden soll. Das ist z.B. beim Bi-/Tri-Amping der Fall oder auch wenn ein Signal z.B. bei einer Multiroom-Installation in mehreren Räumen genutzt werden soll. Auch wenn ein aktiver Subwoofer parallel zu einem Endverstärker oder

Aktivboxen betrieben werden soll, kann das erforderlich sein. Je mehr Folgegeräteeingänge dabei versorgt werden sollen und je unterschiedlicher deren Eigenschaften sind, desto mehr wird das Signal dadurch belastet und beeinflusst.

Am Linetreiberausgang ist das Signal so stabil, dass es davon nicht verschlechtert werden kann. Es kann auf eine Vielzahl von unterschiedlichen Eingängen einfach mit einem Verteilerkabel oder Y-Adapter aufgesplittet werden.

Mischen zweier Signalquellen

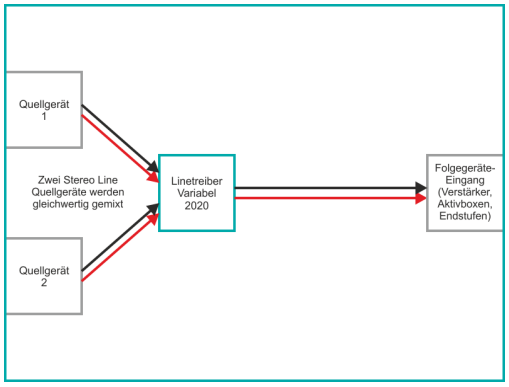

Der variable Linetreiber 2020 hat zwei gleichwertige Line-Eingänge, die beide gleichzeitig belegt werden können und deren Signale einfach 1:1 zusammengemischt werden. So können zwei Quellgeräte gleichzeitig spielbereit sein. Das bietet sich z.B. an, wenn zusätzlich zu einem Musikwiedergabegerät ein TV oder ein sprachgesteuertes Smart Home Gerät verwendet und dessen Tonausgabe verfügbar gehalten werden soll.

Wenn nur ein Quellgerät verwendet werden soll, bleibt ein Eingang einfach frei. Die Eingänge sind intern abgeschlossen, sodass auch keine Störsignale eingefangen werden.

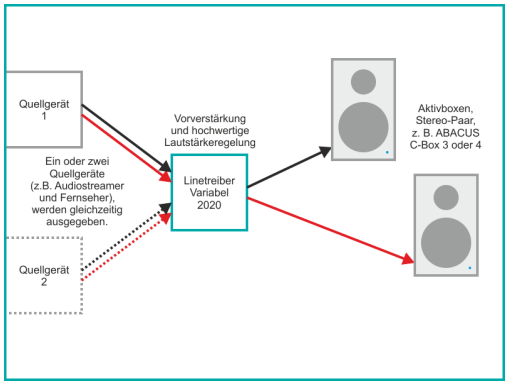

Einsatz als Mini-Vorverstärker für Aktivlautsprecher

Wenn nur ein oder zwei Quellgeräte genutzt werden sollen, kann der Linetreiber variabel 2020 dank seiner Lautstärkeregelung als minimalistischer Vorverstärker eingesetzt werden. Die Signalverarbeitung entspricht dabei in ihrer Qualität der der ausgewachsenen ABACUS Vorverstärker und die Ausgangsstufe in der Form der Linetreibermodule ja sowieso.

Damit beim Einschalten des Linetreibers keine Störgeräusche auftreten können, ist eine Einschaltgeräuschunterdrückung eingebaut, die die Ausgänge erst mit minimaler aber ausreichender Verzögerung aktiv schaltet.

Variabler Linetreiber zur Lautstärkeregelung

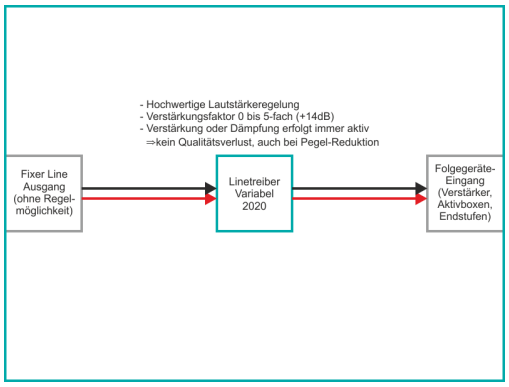

Oft haben Quellgeräte keine hochwertige, analoge Lautstärkeregelung. Dann ist der Stand-Alone-Betrieb mit aktiven Lautsprechern unkomfortabel. Auch kann es erforderlich sein, dass Quellgeräte im Pegel angepasst werden sollen.

Mit seiner hochwertigen, aktiven und analogen Lautstärkeregelung ist der Linetreiber variabel hier eine Problemlösung. Das Besondere dabei ist, dass die Anpassung immer aktiv erfolgt, egal ob eine Verstärkung oder Abschwächung stattfinden soll. Das Signal wird nicht verstärkt und dann per Spannungsteiler passiv reduziert, wie es häufig gemacht wird, sondern es wird nur so viel verstärkt, wie erforderlich ist. Bei einer Abschwächung ebenso, nur eben mit einem Faktor kleiner als 1.

Variabler Linetreiber als Subwoofer-Controller

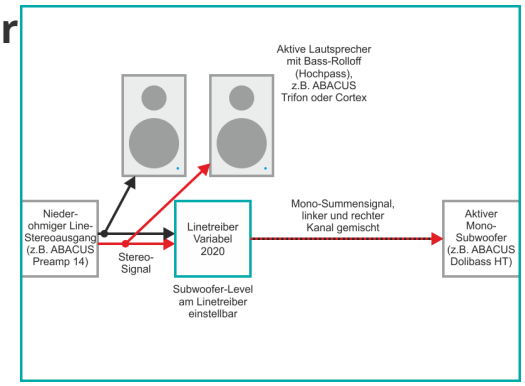

Wenn ein aktiver Subwoofer mit Mono-Eingang und eingebautem Tiefpass als Unterstützung zu aktiven Lautsprechern oder einem Endverstärker mit passiven Lautsprechern eingesetzt werden soll, kann der variable Linetreiber 2020 als Monosummierer eingesetzt werden und gleichzeit zur Pegelanpassung des Subwoofers. Hierzu werden der rechte und linke Kanal vom freien Vorverstärker-Cinch-Ausgang oder über ein Cinch-Y-Kabel einfach in den jeweiligen linken Eingang der Kanäle 1 und 2 geführt. Am linken Ausgang steht nun das mono-summierte Signal für den Subwoofer zur Verfügung und ist im Pegel jederzeit optimal regelbar.

Technische Daten

Technische Daten:

Eigenschaft:	Wert:
Netzanschluss:	230 V AC, Kleingerätestecker
Leistungsaufnahme, Leerlauf:	ca. 3,2 W
Leistungsaufnahme, Maximal:	ca. 5 W

Signaleingangspegel, maximal:	ca. 30 Vss
Ausgangspegel, maximal:	ca. 28 Vss
Eingangsimpedanz:	ca. 50 kΩ
Bandbreite in 1:1-Stellung (-3 dB):	ca. 2,0 Hz - 350 kHz
Ausgangswiderstand (1 kHz Sinus an 50 Ohm, 2 Vss, 1:1-Stellung):	<0,025 Ohm
Ausgangspegel (1 kHz Sinus an 50 Ohm):	ca. 14 Vss
Slew rate (an 50 Ohm):	10 V/µs
Eingänge:	2x Stereo Cinch gemixt
Verstärkung:	0 - 5-fach (+14 dB)
Maße Gehäuse (B x T x H):	120×156×50 mm
Maße über alles (B x T x H):	125×172×58,5 mm
Garantie:	3 Jahre

zusätzliche Information

Farbausführung	Tiefschwarz RAL 9005