ABACUS DOLIBOX-Rückwand
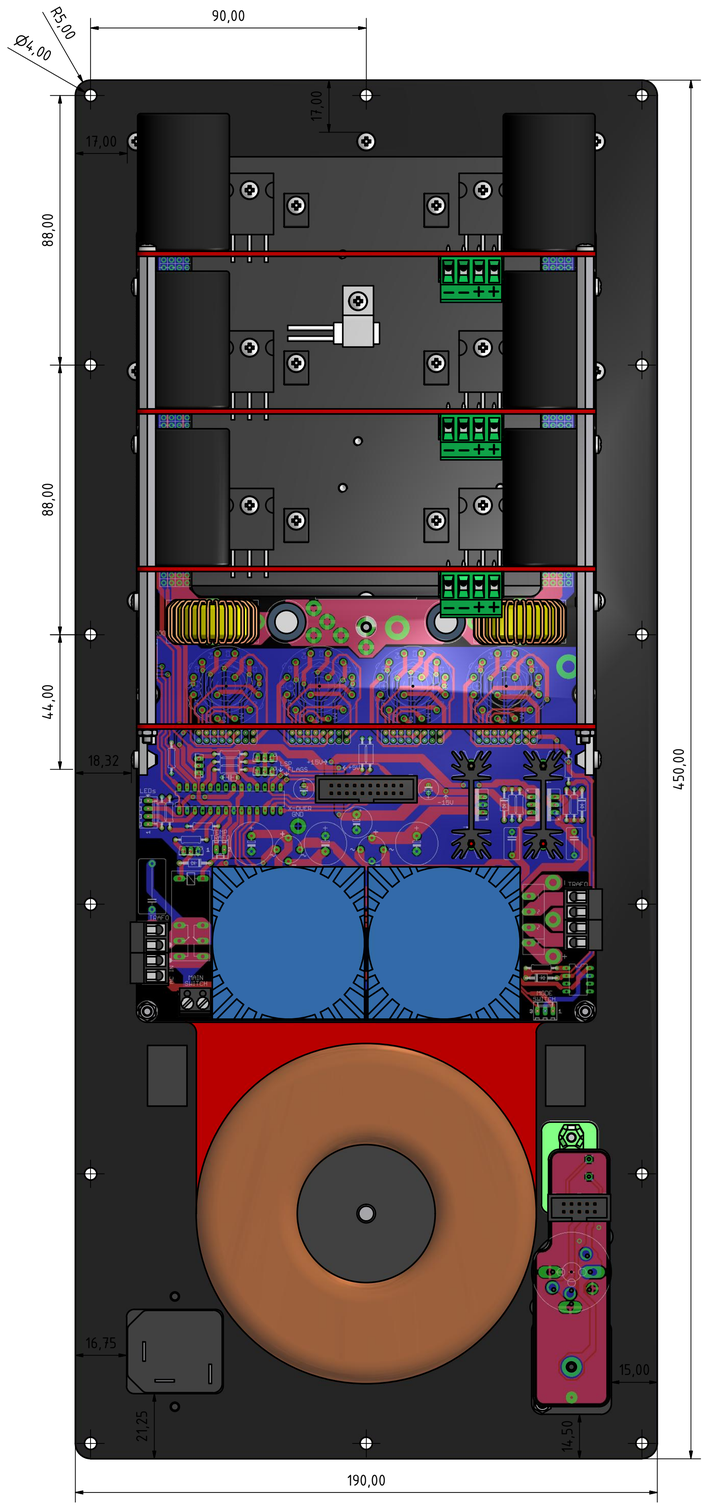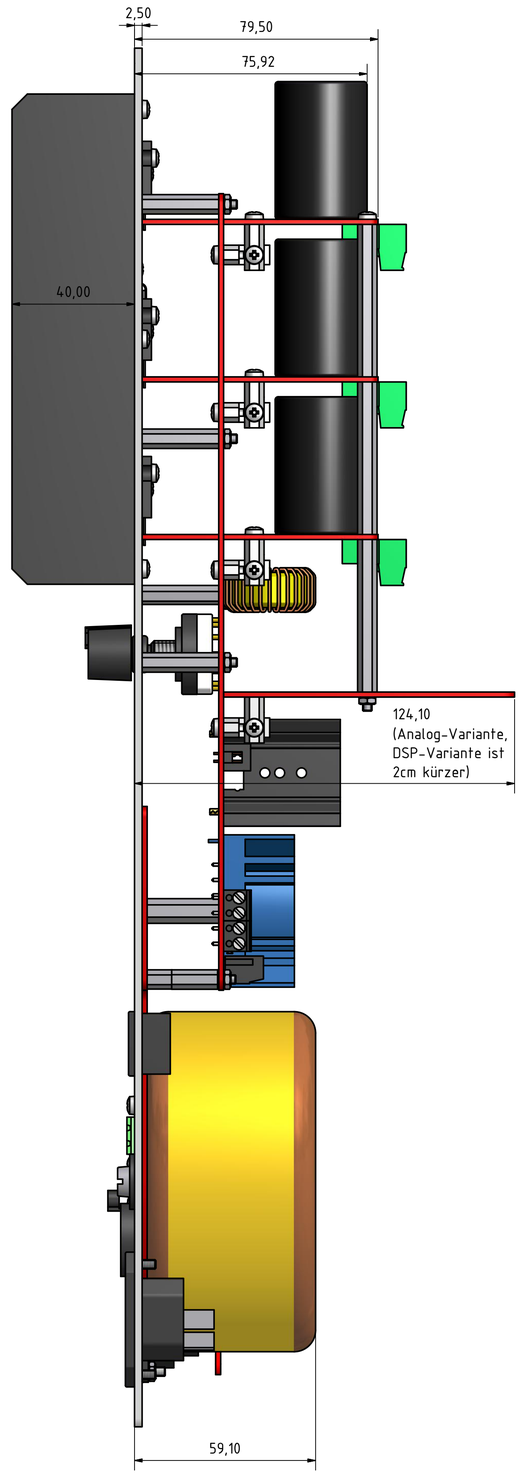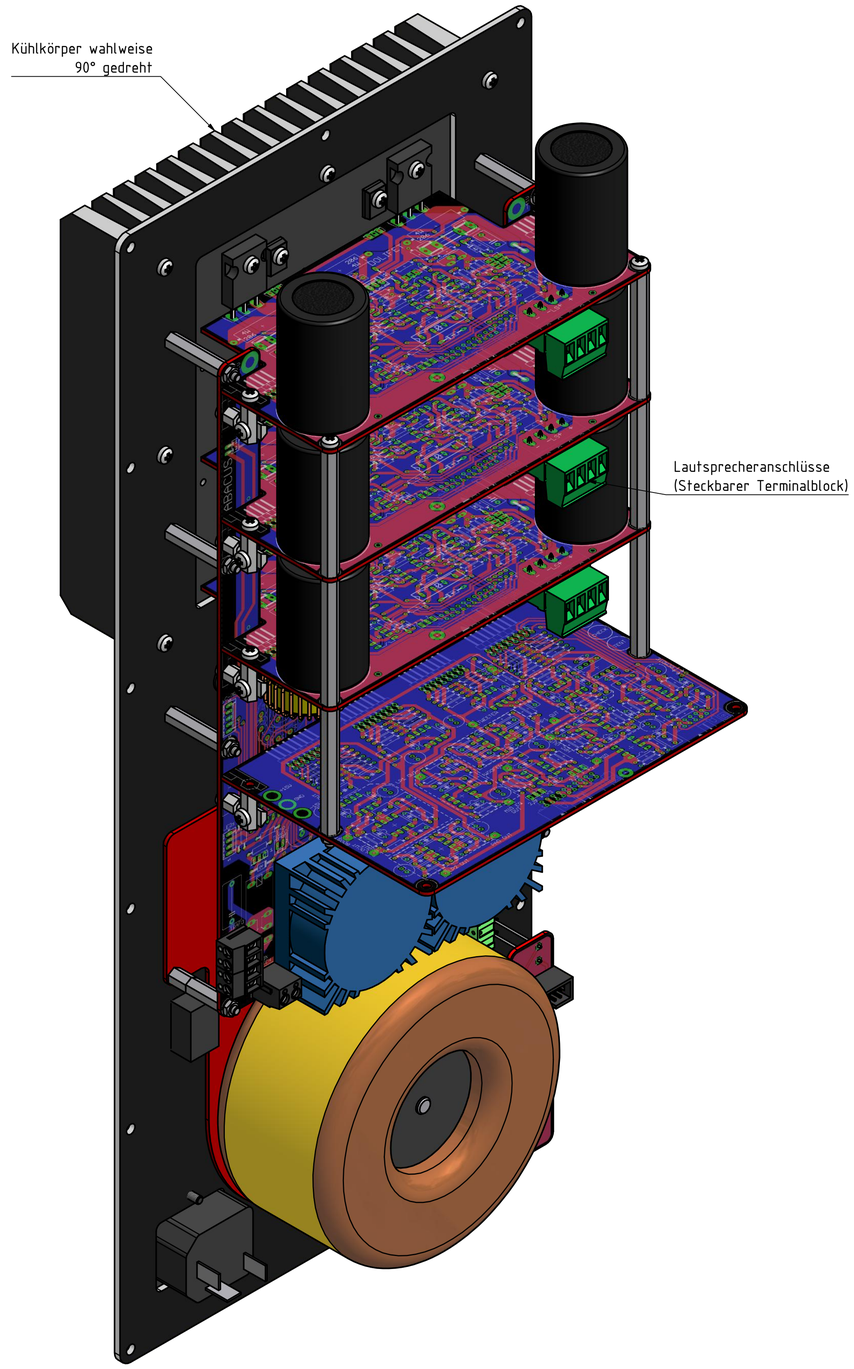
Abmessungen (Stand 2015-07-10)